VERITEC AG

Constructeur Appareils / Installations

www.veritec.ch

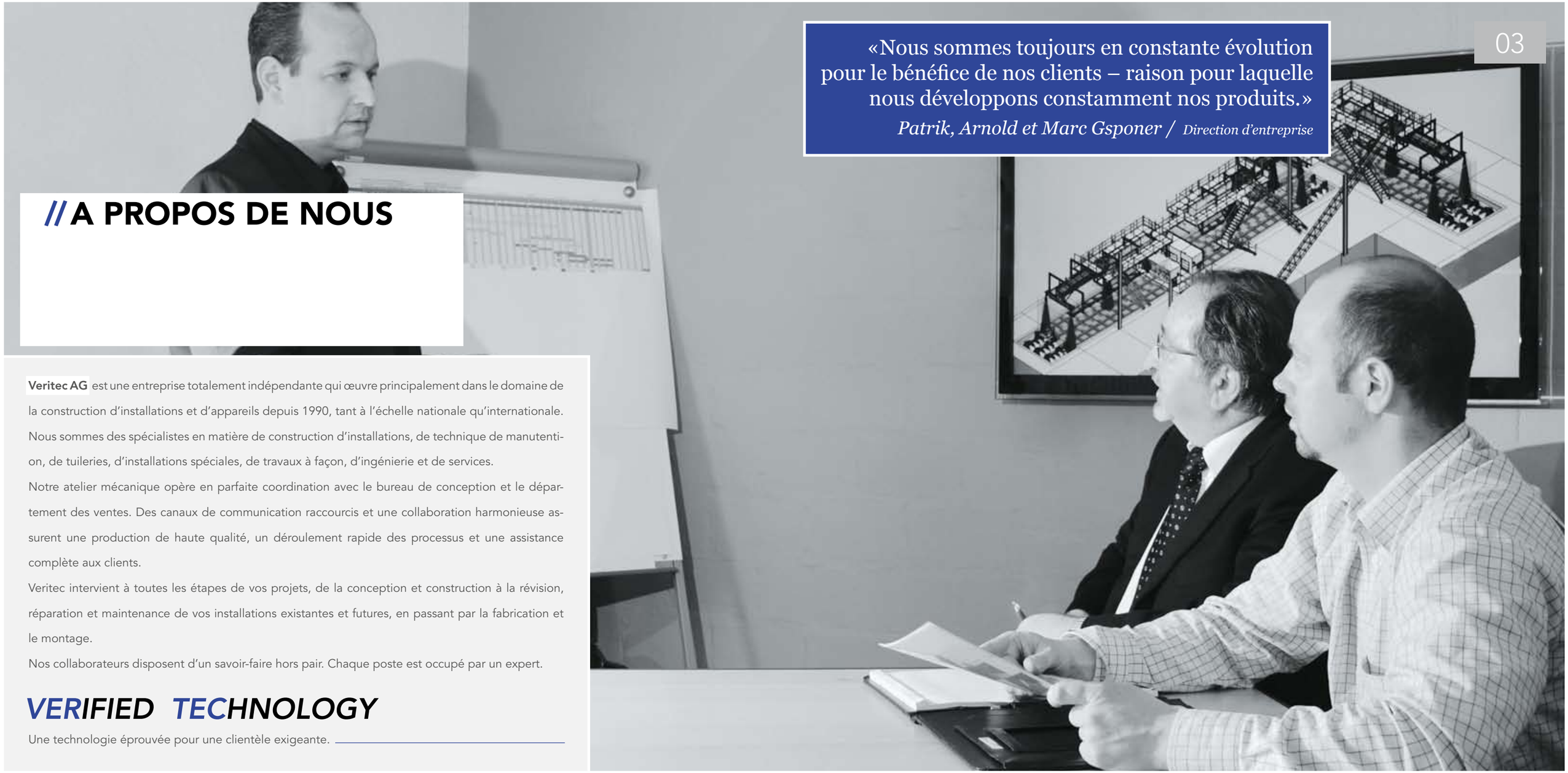

«Nous sommes toujours en constante évolution pour le bénéfice de nos clients – raison pour laquelle nous développons constamment nos produits.»

Patrik, Arnold et Marc Gsponer / Direction d'entreprise

// A PROPOS DE NOUS

Veritec AG est une entreprise totalement indépendante qui œuvre principalement dans le domaine de la construction d'installations et d'appareils depuis 1990, tant à l'échelle nationale qu'internationale. Nous sommes des spécialistes en matière de construction d'installations, de technique de manutention, de tuileries, d'installations spéciales, de travaux à façon, d'ingénierie et de services.

Notre atelier mécanique opère en parfaite coordination avec le bureau de conception et le département des ventes. Des canaux de communication raccourcis et une collaboration harmonieuse assurent une production de haute qualité, un déroulement rapide des processus et une assistance complète aux clients.

Veritec intervient à toutes les étapes de vos projets, de la conception et construction à la révision, réparation et maintenance de vos installations existantes et futures, en passant par la fabrication et le montage.

Nos collaborateurs disposent d'un savoir-faire hors pair. Chaque poste est occupé par un expert.

VERIFIED TECHNOLOGY

Une technologie éprouvée pour une clientèle exigeante.

// PRODUITS / APERÇU DES PRESTATIONS

// CONSTRUCTION D'APPAREILS ET D'INSTALLATIONS

TECHNIQUE DE MANUTENTION 07
Convoyage, dosage, malaxage et stockage de produits en vrac.

INSTALLATIONS SPÉCIALES 09
Problème soumis par le client sous forme de «boîte noire» – mise en œuvre en trois étapes en tant que solution spéciale.

TUILERIES 11
Nous fournissons des installations et des appareils pour le traitement des surfaces des produits en argile.

INGÉNIERIE 13
Un personnel hautement qualifié, équipé de logiciels ultra-modernes.

SERVICE 15
Service national und international von eigenen Produkten, als auch von Fremdfabrikaten.

// TRAVAUX À FAÇON

17
Tirez pleinement profit de nos processus de fabrication ainsi que de notre savoir-faire et de notre expérience en matière d'ingénierie, le tout assorti d'un réseau de fournisseurs conséquent.

// ADMINISTRATION

19
Faites confiance à notre secrétariat efficace et compétent.

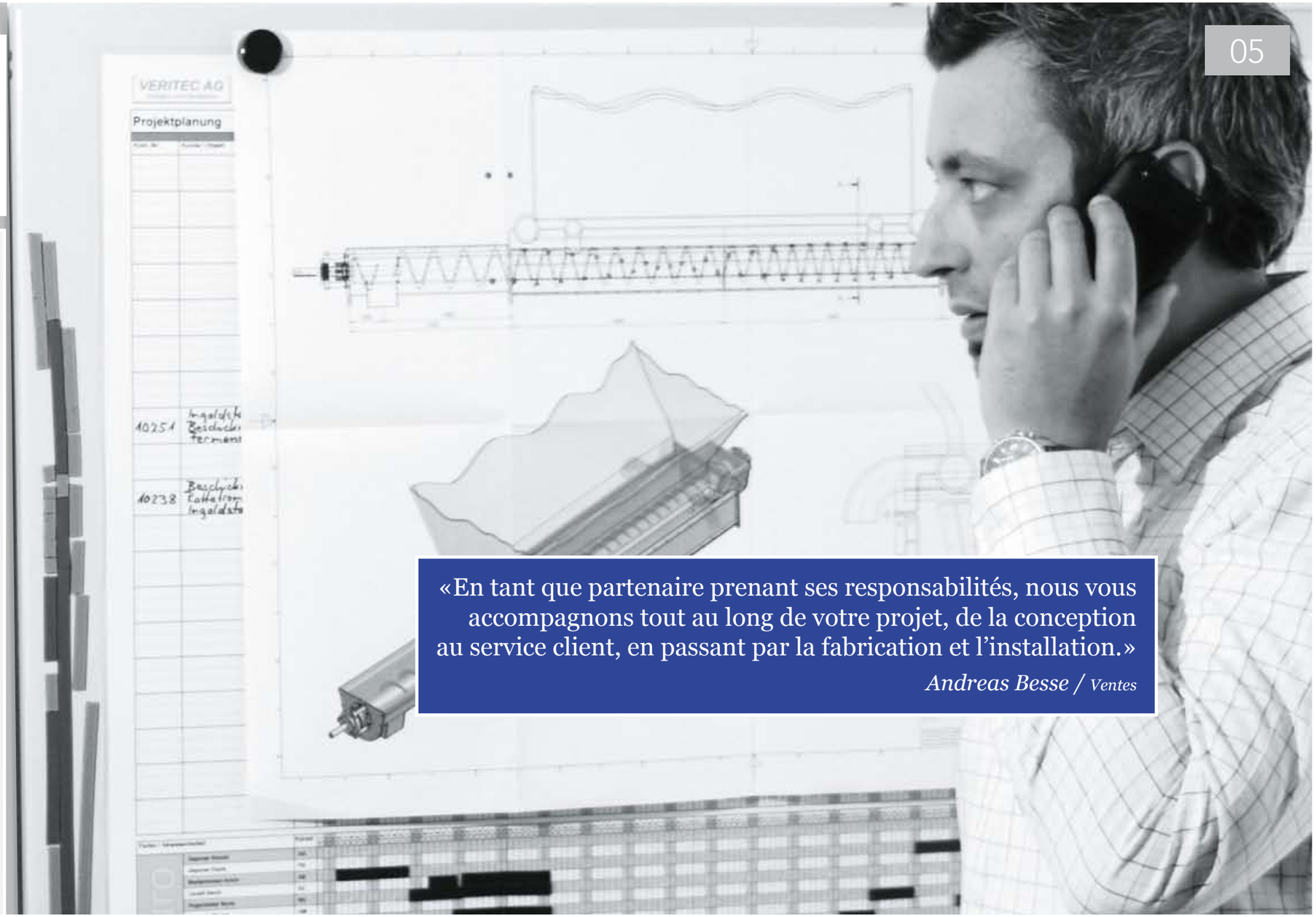

«En tant que partenaire prenant ses responsabilités, nous vous accompagnons tout au long de votre projet, de la conception au service client, en passant par la fabrication et l'installation.»

Andreas Besse / Ventes

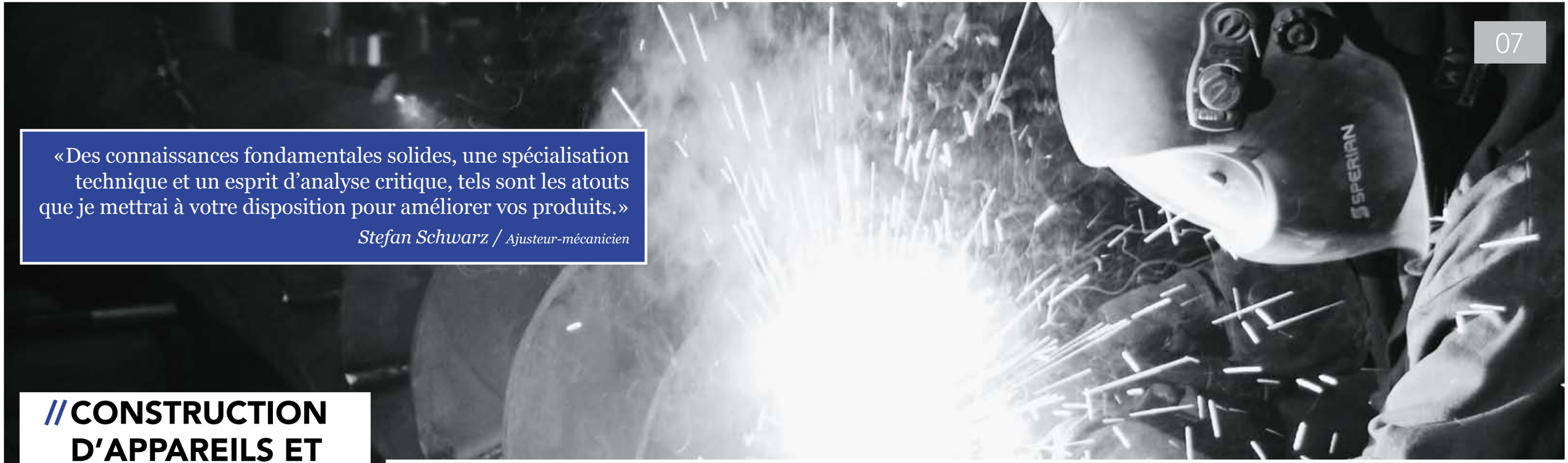

«Des connaissances fondamentales solides, une spécialisation technique et un esprit d'analyse critique, tels sont les atouts que je mettrai à votre disposition pour améliorer vos produits.»

Stefan Schwarz / Ajusteur-mécanicien

// CONSTRUCTION D'APPAREILS ET D'INSTALLATIONS

/// TECHNIQUE DE MANUTENTION

Dans le vaste domaine de la technique de manutention, nous nous sommes spécialisés dans le convoyage et le stockage de produits en vrac. Compte tenu de leurs propriétés, beaucoup de produits en vrac nécessitent une attention particulière lors du choix du système de convoyage et de stockage.

A. CONVOYAGE / DOSAGE

- Transporteurs à vis en auge
- Transporteurs à vis tubulaires
- Transporteurs à vis spéciaux
- Convoyeurs de chauffage et de refroidissement à vis
- Convoyeurs à bande
- Elévateurs à chaîne à godets, type S
- Convoyeurs à chaînes porte-godets

B. MALAXAGE

- Mélangeurs discontinus
- Mélangeurs continus

C. STOCKAGE / CONVOYAGE

- Fonds mouvants en béton
- Fonds mouvants sous forme de modules mobiles
- Conteneurs basculants

// CONSTRUCTION D'APPAREILS ET D'INSTALLATIONS

/// INSTALLATIONS SPÉCIALES

Nous avons toujours su transformer les idées en solutions techniques et en nouveaux produits fabriqués et entretenus par nos soins. Cette expérience nous permet de vous garantir, dès le départ, une transparence maximale en matière de coûts et de déploiement technique.

«Le sens du devoir et de la responsabilité guide notre action et celle de nos partenaires, ce qui se traduit par une amélioration globale de la qualité de la production.»

Ismet Emini / Chanfreineur

1. ETUDE D'AVANT-PROJET / RECHERCHE DE SOLUTIONS

Recherche d'idées en s'appuyant sur nos propres services d'ingénierie et en collaborant étroitement avec le client.

2. ANALYSE DES COÛTS / FINANCEMENT

Calcul et établissement du devis, collaboration avec les banques et assurances et accompagnement du client tout au long du projet.

3. MISE EN ŒUVRE DU PROJET / GARANTIE DE FONCTIONNEMENT

Veritec fabrique généralement ses produits sur ses propres sites industriels. En cas de besoin, nous faisons appel à un solide réseau de fournisseurs et de partenaires. Nous assumons intégralement la garantie de fonctionnement.

«La gestion responsable des ressources naturelles est pour moi une évidence. Notre avenir et notre environnement en dépendent.»

Horst Urbank / Monteur d'installations

// CONSTRUCTION D'APPAREILS ET D'INSTALLATIONS

/// TUILERIES

Les fabricants de produits en argile savent très bien que les émotions et, par conséquent, les couleurs et le design influent fortement sur les comportements d'achat des consommateurs. Le fait de pouvoir offrir une gamme de produits réussie sur le plan des couleurs représente aujourd'hui un avantage concurrentiel indéniable. Dans ce sens, Veritec vous propose des installations et des appareils de qualité pour le traitement des surfaces des produits en argile.

- INSTALLATIONS D'ENGOBAGE
- SYSTÈMES DE PULVÉRISATION DE PEINTURE
- POSTES DE POUDRAGE
- LAVEURS D'AIR
- RÉSERVOIRS DE STOCKAGE
- RÉSERVOIRS DE MISE EN SOLUTION
- RÉSERVOIRS JOURNALIERS

INSTALLATIONS D'ENGOBAGE
Nous proposons et livrons une gamme variée d'installations standard, ainsi que des solutions spécifiques aux besoins des clients.

RÉSERVOIRS DE STOCKAGE
Outre les réservoirs standard, nous proposons sur demande également des réservoirs aux dimensions personnalisées.

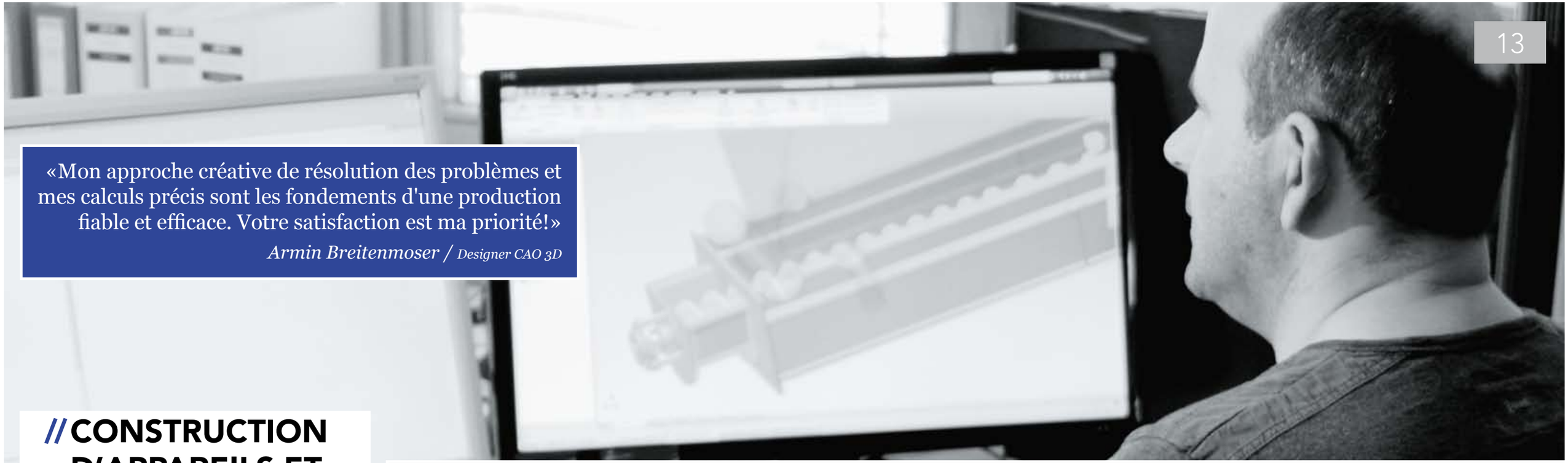

«Mon approche créative de résolution des problèmes et mes calculs précis sont les fondements d'une production fiable et efficace. Votre satisfaction est ma priorité!»

Armin Breitenmoser / Designer CAO 3D

// CONSTRUCTION D'APPAREILS ET D'INSTALLATIONS

/// INGÉNIERIE

Nos modèles n'ont pas de rival, mais beaucoup d'imitateurs. Notre personnel hautement qualifié est équipé des derniers systèmes technologiques. Un savoir-faire de haut niveau et un échange rapide d'idées tout au long du projet, tels sont les éléments qui caractérisent nos solutions personnalisées.

Nous planifions et construisons sur des postes de travail CAO modernes en utilisant le logiciel de modélisation INVENTOR d'Autodesk.

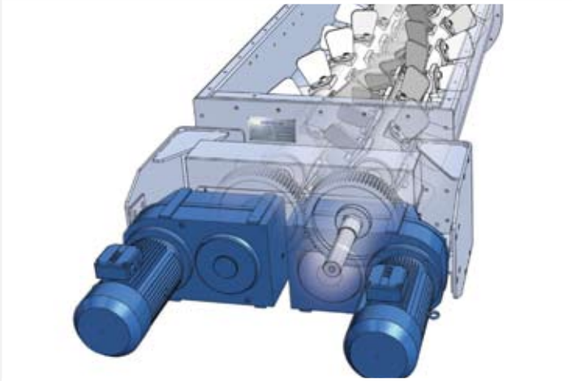

Notre fabrication interne nous permet d'identifier à l'avance les problèmes d'interface.

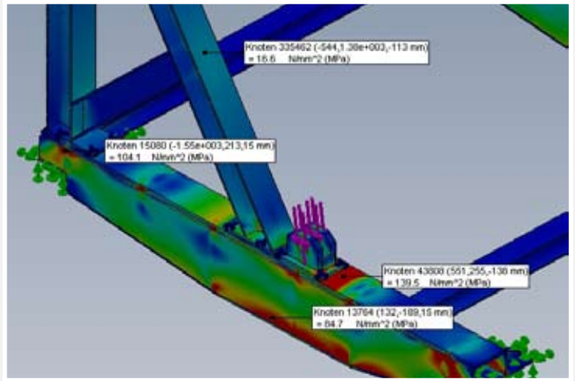

Pour nos clients, cela signifie un travail de qualité et des temps de réaction réduits.

«Nos travaux de révision précis et notre service complet de pièces détachées –disponible 24h/24 – mettront votre entreprise à l'abri des mauvaises surprises.»

Edwin Elzi / Contremaître

// CONSTRUCTION D'APPAREILS ET D'INSTALLATIONS

/// SERVICE

Que ce soit en atelier ou sur site, nos installateurs qualifiés se tiennent à votre entière disposition pour effectuer tout type de travaux de maintenance tels que la réparation, l'entretien et les transformations, tant de nos produits que des produits tiers.

Véhicule destiné aux travaux de montage

Révision

Service après-vente / pièces de rechange 24h/24

//TRAVAUX À FACON

Techniques de fabrication efficaces fournies d'une seule main.

«Tout est dans les détails. Ma flexibilité et mon approche orientée client vous séduiront à coup sûr!»

Dimitri Klipan / Laqueur

- INGÉNIERIE
- TRAVAUX AU LASER
- CHANFREINAGE
- TOURNAGE
- TOUR AUTOMATIQUE
- FRAISAGE / PERÇAGE
- SOUDURE
- SURFACES
- MONTAGE
- MISE EN SERVICE
- SERVICES

«Compétente et facilement joignable, je me tiens à votre disposition pour répondre à vos demandes administratives.»

Regina Wehrmann / Administration

// ADMINISTRATION

Réception, premiers contacts
Comptabilité des créditeurs et débiteurs
Dédouanement
Transport, logistique

Logistique

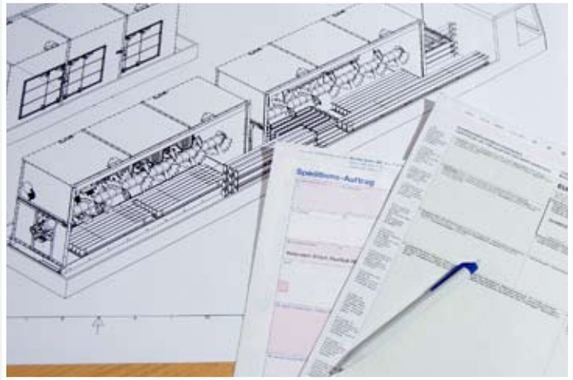

Dédouanement

Comptabilité

VERITEC AG
Constructeur Appareils / Installations

// ADRESSE

Im Lindengarten 14
CH-9242 Oberuzwil

// CONTACT

Tél. +41 (0)71 951 49 70
Fax +41 (0)71 951 49 77
info@veritec.ch
www.veritec.ch